TRANSPOREL

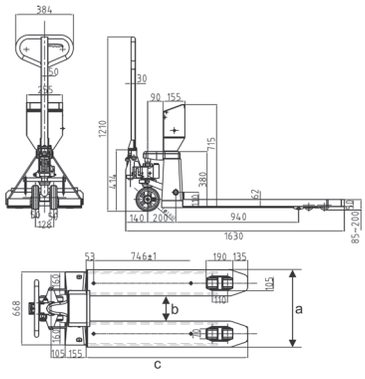

T101/T101S

PRINCIPAIS CARACTERÍSTICAS

- Estrutura em chapa de aço pintada
- 4 células de carga em aço
- Display LCD retroiluminado de 52 mm
- Bateria interna recarregável
- Carregador de baterias
- Roda dianteira dupla
- Roda traseira em borracha dura
- Auto-off
- Impressora (só na versão T101S)
- Altura dos garfos em repouso: 85 mm
- Versão aprovada para transações comerciais em conformidade com a diretiva 2009/23/CEE ou para utilização interna

CARACTÉRISTIQUES PRINCIPALES

- Structure en tôle d'acier peint
- 4 capteurs de charge en acier
- Affichage LCD 52mm avec rétro-éclairage
- Batterie interne rechargeable
- Chargeur de batteries
- Deux roues à l'avant
- Roue arrière en caoutchouc renforcé
- Auto-off
- Imprimante (version T101S uniquement)
- Hauteur des fourches au repos : 85 mm
- Disponible en version homologuée pour usage commercial en conformité avec la directive 2009/23/CEE ou en usage interne

PRINCIPALES CARACTERISTICAS

- Estructura en chapa de acero pintada
- 4 células de carga de acero
- Display LCD retroiluminado de 52mm
- Batería interna recargable
- Cargador de baterías
- Incorpora un timón delantero de doble rueda
- Rueda trasera de goma dura
- Auto-off
- Impresora (sólo en la versión T101S)
- Altura de las horquillas en reposo: 85 mm
- Versión aprobada para transacciones comerciales de conformidad con la Directiva 2009/23/CEE o para uso interno

Versões para uso interno / Versions à usage interne / Versiones para uso interno:

Capacidade (kg) Portée Capacidad	**Divisão** (g) Division División	**Dimensões A x B x C** (mm) Dimensions A x B x C Dimensiones A x B x C
2000	1000	555 x 200 x 1160

Versões com verificação CE / Versiones con verificación CE / Versiones con verificación CE:

Capacidade (kg) Portée Capacidad	**Divisão** (g) Division División	**Dimensões A x B x C** (mm) Dimensions A x B x C Dimensiones A x B x C
2000	1000	555 x 200 x 1160